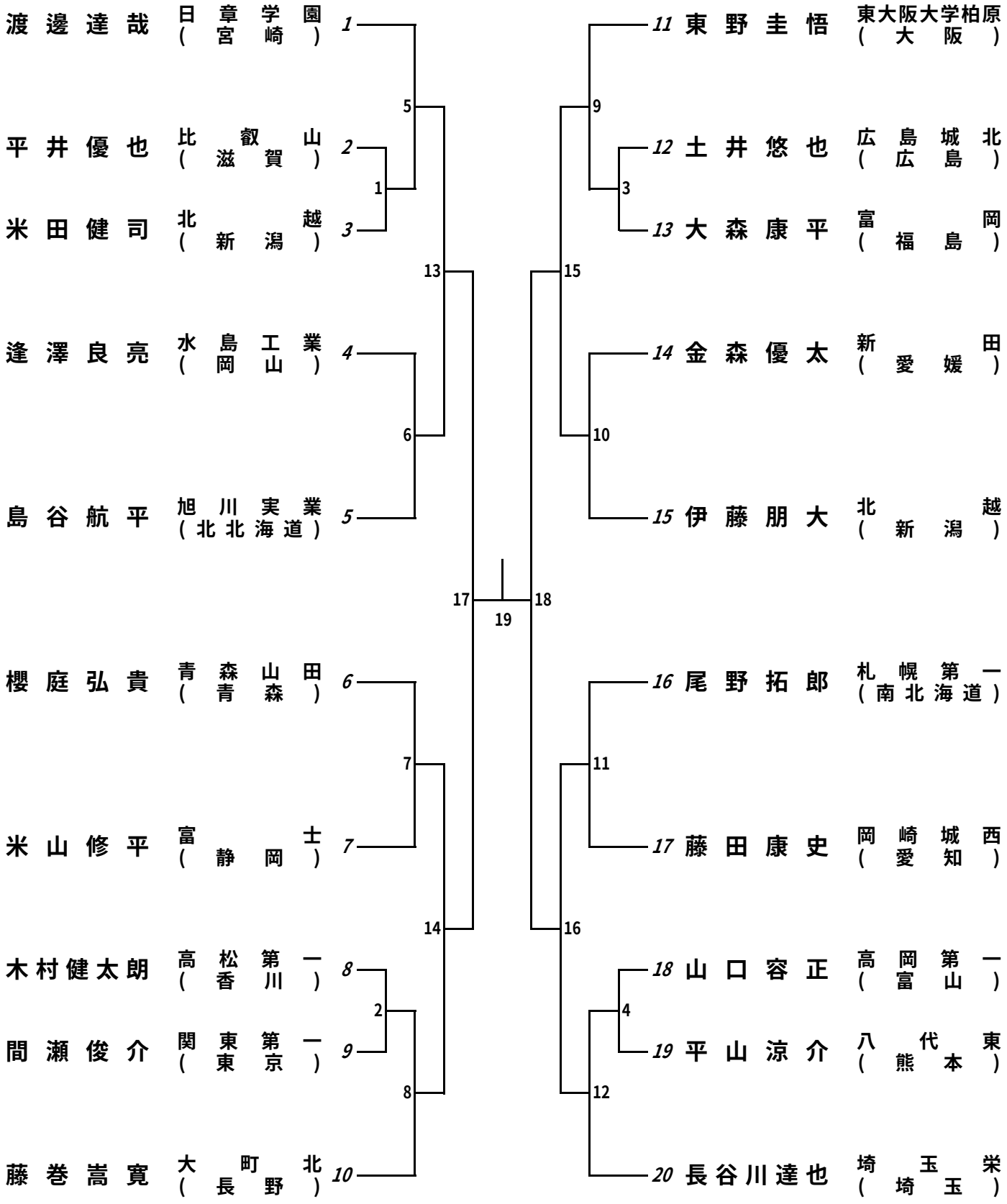男子個人対抗戦　シングルス（ＢＳ）